扬州通盈机械制造有限公司

YANGZHOU TONGYING MACHINERY MANUFACTURE CO.,LTD

集装箱铸造角件产品检验证书

Certificate of inspection of container corner casting

检定证号： TYJX15043　　设 计 型 号：AB/CCC-264/93-01

Number of certificate of inspection　　Design Type:

用　户：

该份检验证书适用：1510101-1510108　　炉 600 套

It's suited to: 1510301-1510308　　Furnace Sets

制造日期：1510401-1510408　　2015 年 4 月

Date of manufactured:

材料牌号： SCW480

Name of material:

炉号 Number of furnace / 化学成分 Chemical composition			炉号 Number of furnace / 机械性能 Mechanical property		
碳 C	max	0.22%	抗拉强度 Tensile (N/mm²) σ_b	min	480
锰 Mn	max	1.5%	屈服强度 Yield (N/mm²) σ_s	min	275
硅 Si	max	0.80%	延伸率 Elongation(%) δ_5	min	20
硫 S	max	0.040%	断面收缩率 Ψ Reduction of area(%)	min	40
磷 P	max	0.040%	冲　击	-40℃ min	21J

识别标志：　　TYJX☑　　TAC☐

Identification marking

无损检测：　　超声波探伤☑　X-光探伤☐

Non-damage Inspection　　Ultrasonic　X-ray

热处理工艺

Heat treatment technology

正火　920℃　　空　冷 ☑

Normalized　　Cooling in air

高温回火：660-680℃　　水冷或空冷 ☐

Tempering at high temperature　　Cooling in water or air

签字 Signature:

日期 Date: 2015-4-4

BUREAU VERITAS PARIS 1828 REGISTRE INTERNATIONAL

扬州通盈机械制造有限公司尺寸检查表

TY/PZ0538 YANGZHOU TONGYING MACHINERY MANUFACTURE CO., LTD DIMENSION CHECK SHEET　　日期：DATE：2015-4-4

报告发往： Report to:			
物品名称： Name of Article:	集装箱角件　CORNER CASTING		
图　号： Drawing №:	TAXJ01-01，02		
材　料： Material:	SCW480		
总 数 量： Total quantity:	600 套	检 测 数 量 inspection Quantity	100%
委 托 号： Charge №:			

示意图:Sketch:

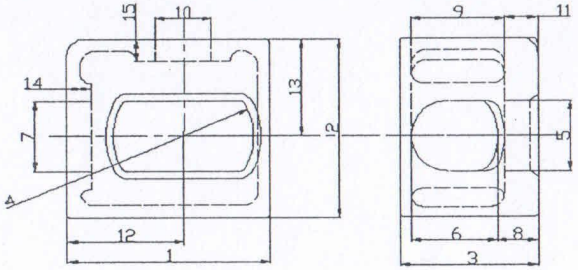

项目 Item	标准 Standard	公差 Allowance	-1.5	-1.0	-0.5	0	+0.5	+1.0	+1.5
1	178	-1.0							
2	162	±0.5							
3	118	-1.0							
4	Φ124	+1.5							
5	63.5	+1.5							
6	73min	+1.5							
7	63.5	+1.5							
8	33.5	-1.5							
9	79.5	+1.5							
10	51.0	+1.5							
11	28.5	-1.5							
12	101.5	-1.5							
13	89.0	-1.5							
14	20.5	-1.5							
15	20.5	-1.5							

检查人 Surveyor 高九爱　　复查 Check to 高跃相　　主管 Manager 戴华涛　　品质部 Quality Control Department

扬州通盈机械制造有限公司尺寸检查表

TY/PZ0538 YANGZHOU TONGYING MACHINERY MANUFACTURE CO., LTD DIMENSION CHECK SHEET 日期：DATE：2015-4-4

报告发往： Report to:			
物品名称： Name of Article:	集装箱角件 CORNER CASTING		
图 号： Drawing №:	TAXJ01-03，04		
材 料： Material:	SCW480		
总 数 量： Total quantity:	600 套	检 测 数 量 inspection Quantity	100%
委 托 号： Charge №:			

示意图:Sketch:

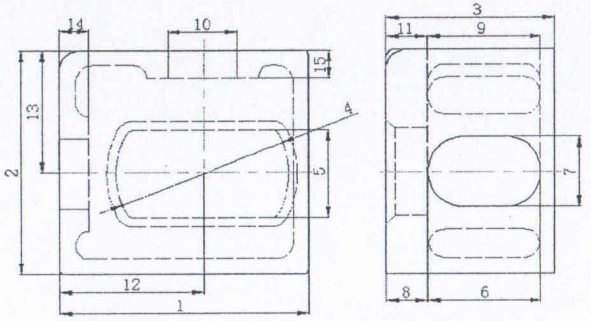

项目 Item	标准 Standard	公差 Allowance
1	178	-1.0
2	162	±0.5
3	118	-1.0
4	Φ124	+1.5
5	63.5	+1.5
6	79.5	+1.5
7	51.0	+1.5
8	28.5	-1.5
9	79.5	+1.5
10	51.0	+1.5
11	28.5	-1.5
12	101.5	-1.5
13	89.0	-1.5
14	20.5	-1.5
15	20.5	-1.5

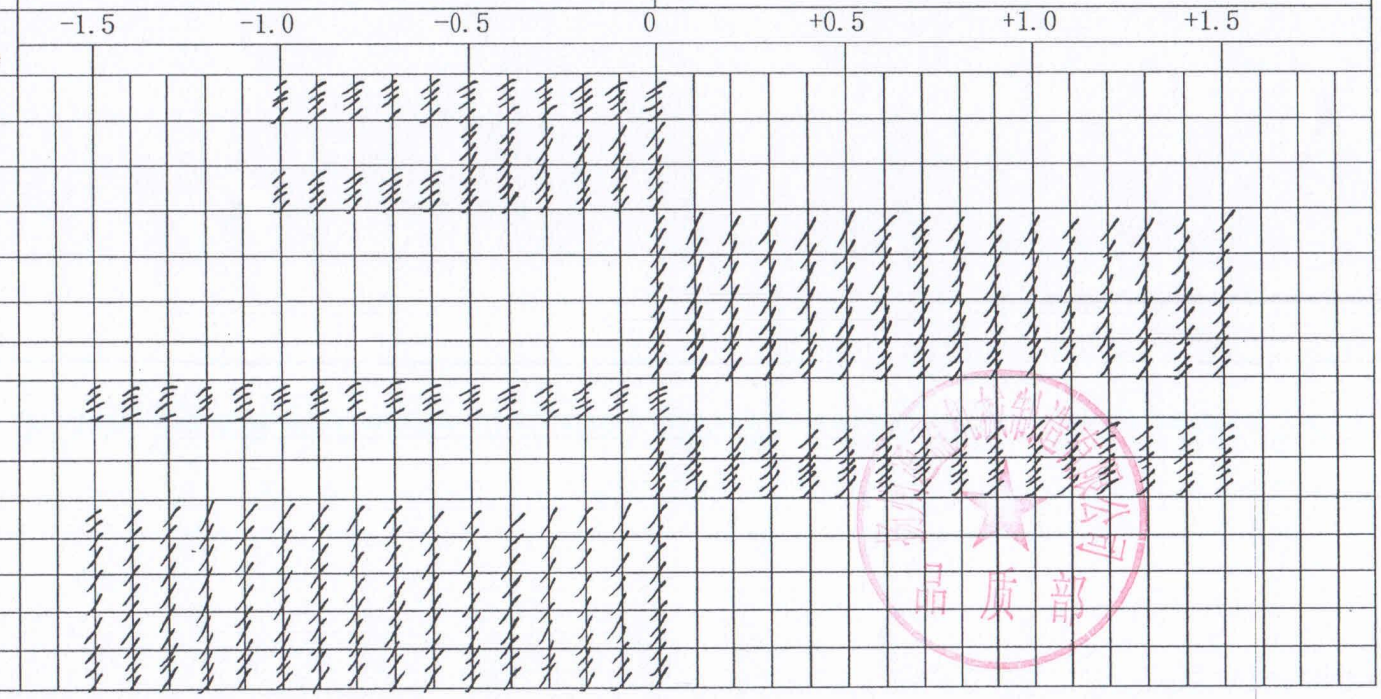

检查人 Surveyor 高元曼　　复查 Check to 高跃梅　　主管 Manager 戴华海　　品质部 Quality Control Department

扬州通盈机械制造有限公司

YANGZHOU TONGYING MACHINERY MANUFACTURE CO., LTD

超声检测记录报告

Ultrasonic-Inspection Record

名称 Name	Corner Casting	型号 Type	TR	炉　　号 Number of Furnace		1510101 1510105 1510301 1510302 1510405 1510408	
材质 Material	SCW480	规格 Norms	20.28 mm	表面状况 Surface condition		检查范围 Scope of Inspection	
热处理状况 Condition of heat	Modified	仪器型号 Instrument type	CTS-26	探头型式 Type of Survey	5P14	探伤方式 Way of detection	A
探伤灵敏度 Flaw detection Sensitivity	Φ6.35	探测频率 Survey frequency	5(MHz)	耦合剂 Chemical preparation of coupling	Machine oil	扫描调节 Regulating of scanning	1: 1
检验产品定位示意图 Location sketch map of inspection	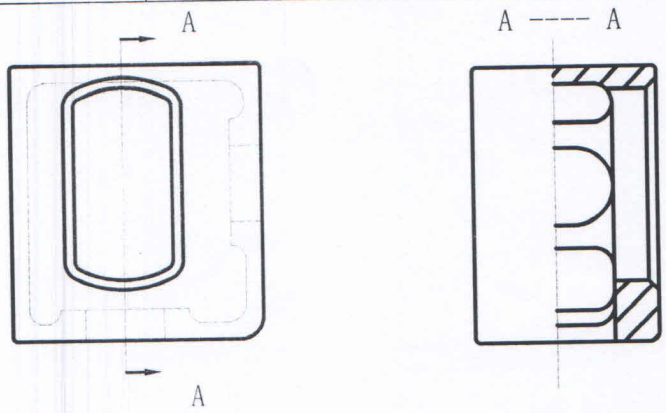						
检测结论 Inspection conclusion	按 ASTM-A609/A609M-86a 级标准验收合格 Checking and accepting to ASTM-A609/A609M-86a standard After Ultrasonic inspection, None of ultra poor defective wave is displayed						
初探 Early detection	戴华清	复探 Again detection	曹金亮	日期 Date		2015.4	

扬州通盈机械制造有限公司

YANGZHOU TONGYING MACHINERY MANUFACTURE CO., LTD

超声检测记录报告

Ultrasonic-Inspection Record

名称 Name	Corner Casting	型号 Type	TL	炉　　号 Number of Furnace		1510102 1510107 1510302 1510303 1510401 1510406	
材质 Material	SCW480	规格 Norms	20.28 mm	表面状况 Surface condition		检查范围 Scope of Inspection	1/400
热处理状况 Condition of heat	Modified	仪器型号 Instrument type	CTS-26	探头型式 Type of Survey	5P14	探伤方式 Way of detection	A
探伤灵敏度 Flaw detection Sensitivity	Φ6.35	探测频率 Survey frequency	5(MHz)	耦合剂 Chemical preparation of coupling	Machine oil	扫描调节 Regulating of scanning	1: 1
检验产品定位示意图 Location sketch map of inspection	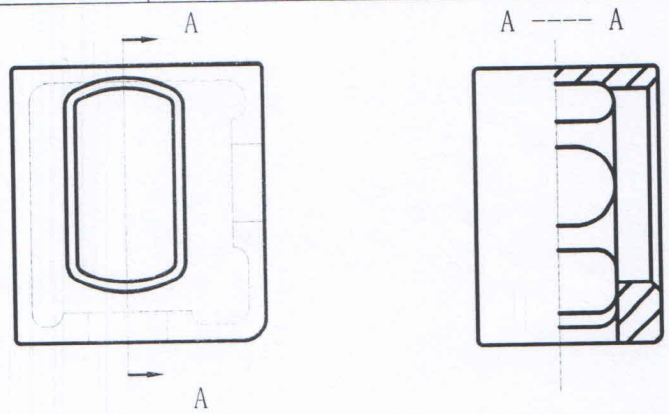						
检测结论 Inspection conclusion	按 ASTM-A609/A609M-86a 级标准验收合格 Checking and accepting to ASTM-A609/A609M-86a standard After Ultrasonic inspection, None of ultra poor defective wave is displayed						
初探 Early detection	戴华湖	复探 Again detection	曹金亮		日期 Date	2015.4	

扬州通盈机械制造有限公司

YANGZHOU TONGYING MACHINERY MANUFACTURE CO., LTD

超声检测记录报告

Ultrasonic-Inspection Record

名称 Name	Corner Casting	型号 Type	BR	炉　　号 Number of Furnace		1510103 1510107 1510302 1510305 1510402 1510404	
材质 Material	SCW480	规格 Norms	20.28 mm	表面状况 Surface condition		检查范围 Scope of Inspection	1/400
热处理状况 Condition of heat	Modified	仪器型号 Instrument type	CTS-26	探头型式 Type of Survey	5P14	探伤方式 Way of detection	A
探伤灵敏度 Flaw detection Sensitivity	Φ6.35	探测频率 Survey frequency	5(MHz)	耦合剂 Chemical preparation of coupling	Machine oil	扫描调节 Regulating of scanning	1: 1
检验产品定位示意图 Location sketch map of inspection	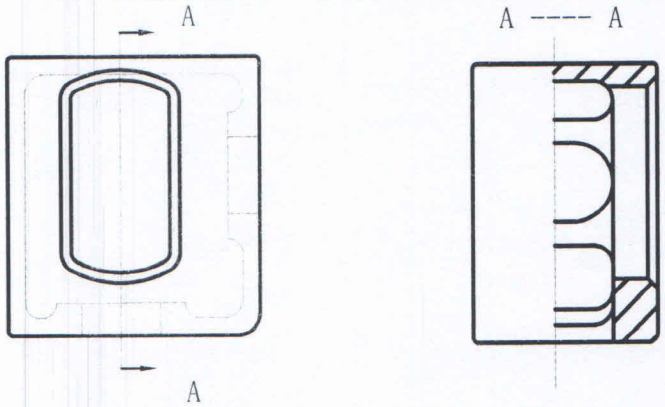						
检测结论 Inspection conclusion	按 ASTM-A609/A609M-86a 级标准验收合格 Checking and accepting to ASTM-A609/A609M-86a standard After Ultrasonic inspection, None of ultra poor defective wave is displayed						
初探 Early detection	戴华清	复探 Again detection	曹金亮		日期 Date	2015.4	

扬州通盈机械制造有限公司

YANGZHOU TONGYING MACHINERY MANUFACTURE CO., LTD

超声检测记录报告

Ultrasonic-Inspection Record

名称 Name	Corner Casting	型号 Type	BL	炉　　号 Number of Furnace		1510106 1510107 1510301 1510304 1510405 1510408	
材质 Material	SCW480	规格 Norms	20.28 mm	表面状况 Surface condition		检查范围 Scope of Inspection	1/400
热处理状况 Condition of heat	Modified	仪器型号 Instrument type	CTS-26	探头型式 Type of Survey	5P14	探伤方式 Way of detection	A
探伤灵敏度 Flaw detection Sensitivity	Φ6.35	探测频率 Survey frequency	5(MHz)	耦合剂 Chemical preparation of coupling	Machine oil	扫描调节 Regulating of scanning	1：1
检验产品定位示意图 Location sketch map of inspection	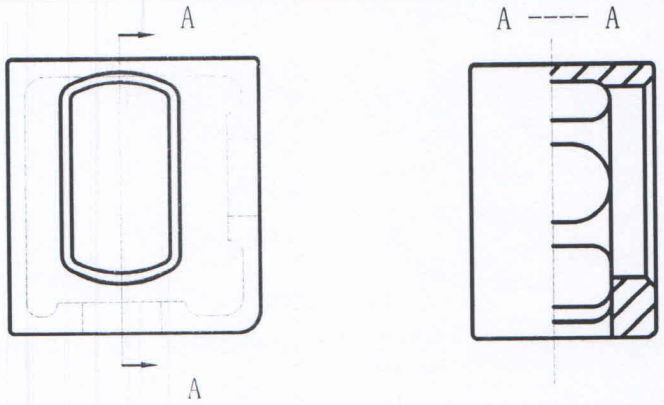						
检测结论 Inspection conclusion	按 ASTM-A609/A609M-86a 级标准验收合格 Checking and accepting to ASTM-A609/A609M-86a standard After Ultrasonic inspection, None of ultra poor defective wave is displayed						
初探 Early detection	戴华海	复探 Again detection	曹金亮	日期 Date		2015.4	

TYJX 理 化 性 能 检 验 台 帐

日期：2015-1-5

炉号 Heat No.	化学成分（Chemical Composition）%												机械性能（Mechanical Property）							
	C	Si	Mn	P	S	Cr	Mo	Ni	Al	Cu	V	CE	抗拉强度 σb Tensile N/mm2	屈服强度 σs Yield N/mm2	延伸率 δ Elonga-tion %	断面收缩率 Ψ Reduction of area %	低温冲击功（Low Temperature Impact） -40℃（试样）Sample			
																	1	2	3	平均 Arerage Value
1510101-005	0.16	0.21	1.19	0.019	0.034	0.040	0.012	0.025	0.023	0.030	0.005	0.38	510	330	35.0	55.5	42	51	40	44
1510101-010	0.13	0.22	1.14	0.020	0.027	0.036	0.015	0.024	0.025	0.029	0.005	0.34	525	320	36.0	54.0	60	41	57	52
1510102-005	0.14	0.22	1.19	0.024	0.026	0.038	0.023	0.024	0.016	0.029	0.005	0.35	510	315	35.0	55.5	37	39	42	39
1510102-010	0.15	0.22	1.24	0.026	0.030	0.041	0.021	0.025	0.063	0.030	0.005	0.37	520	320	38.0	53.0	43	50	67	53
1510103-005	0.13	0.20	1.30	0.028	0.025	0.043	0.010	0.024	0.059	0.029	0.005	0.36	525	340	35.0	53.0	41	60	58	53
1510103-010	0.12	0.22	1.39	0.026	0.020	0.040	0.021	0.023	0.054	0.030	0.008	0.37	515	315	36.0	55.0	46	39	64	49
1510104-005	0.14	0.20	1.27	0.029	0.026	0.042	0.020	0.030	0.066	0.031	0.008	0.36	520	320	36.0	51.0	37	39	61	45
1510104-010	0.16	0.33	1.40	0.024	0.032	0.042	0.025	0.025	0.045	0.030	0.005	0.40	520	335	35.0	55.0	42	61	58	53
1510105-005	0.12	0.22	1.26	0.028	0.022	0.039	0.021	0.029	0.033	0.032	0.007	0.34	520	320	35.0	50.5	37	39	46	40
1510105-010	0.13	0.21	1.26	0.029	0.025	0.041	0.020	0.030	0.026	0.031	0.008	0.36	505	330	35.0	55.5	46	50	58	51
1510106-005	0.16	0.21	1.17	0.026	0.021	0.039	0.015	0.032	0.032	0.041	0.002	0.37	500	325	34.0	54.0	41	45	48	44
1510106-010	0.14	0.19	1.16	0.029	0.022	0.035	0.023	0.026	0.052	0.037	0.002	0.35	525	325	36.0	51.0	60	52	58	56
1510107-005	0.15	0.23	1.23	0.030	0.024	0.038	0.032	0.026	0.056	0.038	0.002	0.37	500	310	37.5	58.5	39	40	48	42
1510107-010	0.17	0.21	1.28	0.033	0.021	0.043	0.026	0.031	0.045	0.039	0.005	0.40	525	350	36.0	51.0	61	50	68	59
1510108-005	0.13	0.17	1.22	0.031	0.022	0.053	0.015	0.058	0.038	0.060	0.015	0.36	525	330	33.5	56.0	61	48	47	52
1510108-010	0.17	0.21	1.11	0.033	0.025	0.041	0.013	0.030	0.069	0.039	0.006	0.37	515	330	36.5	51.0	37	39	45	40

化验员：张敏　　试验员：黄惠琴　　审　查：鞠月平

Analyzer:　　Tester:　　Proofreader:

TYJX 理 化 性 能 检 验 台 帐

日期：2015-3-15

炉号 Heat No.	化学成分（Chemical Composition）%												机械性能（Mechanical Property）							
	C	Si	Mn	P	S	Cr	Mo	Ni	Al	Cu	V	CE	抗拉强度 σb Tensile N/mm2	屈服强度σs Yield N/mm2	延伸率 δ Elonga-tion %	断面收缩率 Ψ Reduction of area %	低温冲击功（Low Temperature Impact） -40℃（试样）Sample			
																	1	2	3	平均 Arerage Value
1510301-005	0.16	0.19	1.05	0.022	0.017	0.058	0.023	0.051	0.026	0.039	0.006	0.35	525	320	36.0	51.5	38	62	41	47
1510301-010	0.15	0.18	1.13	0.030	0.019	0.060	0.020	0.052	0.063	0.038	0.005	0.36	510	320	32.0	58.5	62	38	39	46
1510301-015	0.14	0.20	1.06	0.025	0.014	0.057	0.023	0.044	0.056	0.050	0.009	0.34	500	330	36.0	52.0	42	50	38	43
1510301-020	0.15	0.19	1.10	0.032	0.016	0.055	0.012	0.043	0.035	0.049	0.009	0.36	505	320	35.0	57.5	39	37	46	40
1510302-005	0.14	0.18	1.07	0.025	0.019	0.047	0.012	0.048	0.035	0.040	0.006	0.34	520	325	35.0	51.0	40	38	39	39
1510302-010	0.16	0.18	1.22	0.034	0.024	0.045	0.020	0.034	0.052	0.037	0.005	0.38	515	320	32.0	53.0	62	50	48	53
1510302-015	0.19	0.19	1.06	0.026	0.028	0.028	0.005	0.037	0.063	0.038	0.005	0.38	510	315	35.0	51.0	37	39	41	39
1510302-020	0.17	0.17	1.02	0.023	0.025	0.030	0.005	0.035	0.039	0.036	0.005	0.35	515	340	36.0	58.5	44	50	39	44
1510303-005	0.16	0.17	1.11	0.032	0.023	0.043	0.023	0.030	0.024	0.036	0.005	0.36	510	325	32.0	52.0	40	50	42	44
1510303-010	0.13	0.18	1.00	0.033	0.021	0.044	0.020	0.032	0.035	0.041	0.005	0.32	510	310	35.0	55.5	38	69	47	51
1510303-015	0.19	0.20	1.19	0.020	0.031	0.029	0.005	0.036	0.042	0.038	0.004	0.40	515	325	36.0	51.0	42	46	57	48
1510303-020	0.18	0.18	1.11	0.03	0.028	0.028	0.005	0.035	0.035	0.036	0.004	0.38	515	335	32.0	55.0	53	40	61	51
1510304-005	0.14	0.20	1.31	0.033	0.019	0.043	0.015	0.029	0.063	0.035	0.004	0.38	520	330	36.0	52.5	37	60	53	50
1510304-010	0.15	0.18	1.13	0.032	0.022	0.043	0.014	0.031	0.026	0.037	0.005	0.35	495	310	35.0	55.5	42	37	39	39
1510304-015	0.12	0.17	1.25	0.033	0.026	0.037	0.013	0.031	0.052	0.034	0.003	0.34	500	315	37.5	58.5	52	41	61	51
1510304-020	0.15	0.17	1.29	0.034	0.026	0.042	0.012	0.037	0.053	0.039	0.003	0.38	495	310	36.0	55.5	70	62	45	59
1510305-005	0.14	0.19	1.02	0.033	0.021	0.040	0.013	0.028	0.036	0.038	0.005	0.32	520	325	32.0	53.0	45	60	57	54
1510305-010	0.13	0.19	1.15	0.033	0.020	0.044	0.025	0.031	0.053	0.038	0.005	0.34	495	300	35.0	59.5	39	40	46	41
1510305-015	0.15	0.18	1.07	0.034	0.025	0.029	0.012	0.024	0.053	0.035	0.005	0.34	500	310	36.0	55.0	52	40	63	51
1510305-020	0.17	0.18	1.19	0.023	0.025	0.042	0.011	0.035	0.036	0.036	0.005	0.38	515	325	31.0	53.0	40	46	48	44

化验员：张敏 Analyzer:

试验员：黄惠琴 Tester:

审查：鞠月平 Proofreader:

TYJX 理 化 性 能 检 验 台 帐

日期：2015-3-20

炉号 Heat No.	化学成分（Chemical Composition）%												机械性能（Mechanical Property）							
	C	Si	Mn	P	S	Cr	Mo	Ni	Al	Cu	V	CE	抗拉强度 σb Tensile N/mm2	屈服强度 σs Yield N/mm2	延伸率 δ Elonga-tion %	断面收缩率 Ψ Reduction of area %	低温冲击功（Low Temperature Impact） -40℃（试样）Sample			
																	1	2	3	平均 Arerage Value
1510306-005	0.16	0.20	1.13	0.034	0.016	0.059	0.020	0.049	0.045	0.053	0.008	0.37	515	325	38.0	52.0	50	41	37	42
1510306-010	0.17	0.22	1.21	0.030	0.020	0.042	0.011	0.039	0.053	0.043	0.006	0.39	520	340	32.0	53.0	45	47	52	48
1510306-015	0.13	0.19	1.00	0.031	0.021	0.028	0.005	0.022	0.063	0.031	0.006	0.31	520	310	36.0	50.0	62	41	50	51
1510306-020	0.15	0.18	1.13	0.035	0.024	0.037	0.008	0.030	0.052	0.034	0.005	0.36	515	335	34.0	51.0	37	38	39	38
1510307-005	0.18	0.21	1.20	0.021	0.019	0.051	0.014	0.046	0.036	0.049	0.006	0.40	515	315	32.0	54.5	39	50	65	51
1510307-010	0.16	0.22	1.03	0.035	0.021	0.046	0.030	0.051	0.052	0.043	0.012	0.35	505	325	35.0	54.5	45	50	41	45
1510307-015	0.14	0.19	1.04	0.033	0.023	0.028	0.008	0.023	0.045	0.033	0.006	0.32	520	325	31.5	51.0	62	39	55	52
1510307-020	0.13	0.14	1.17	0.033	0.024	0.031	0.009	0.027	0.052	0.035	0.006	0.34	515	325	36.0	58.5	37	39	38	38
1510308-005	0.17	0.17	1.25	0.023	0.019	0.086	0.020	0.060	0.035	0.034	0.003	0.40	535	315	34.0	54.0	46	57	43	48
1510308-010	0.15	0.20	1.00	0.035	0.018	0.056	0.013	0.054	0.033	0.040	0.009	0.34	525	340	38.0	51.0	41	55	70	55
1510308-015	0.13	0.17	1.09	0.032	0.023	0.030	0.007	0.024	0.024	0.033	0.006	0.32	520	340	34.5	52.5	43	61	43	49
1510308-020	0.18	0.18	1.22	0.023	0.031	0.036	0.014	0.027	0.036	0.031	0.005	0.40	495	305	34.5	56.5	52	60	48	53

化验员：张敏 Analyzer:

试验员：黄惠琴 Tester:

审查：鞠月平 Proofreader:

TYJX 理 化 性 能 检 验 台 帐

日期：2015-4-2

炉号 Heat No.	化学成分（Chemical Composition）%												机械性能（Mechanical Property）							
	C	Si	Mn	P	S	Cr	Mo	Ni	Al	Cu	V	CE	抗拉强度 σb Tensile N/mm2	屈服强度σs Yield N/mm2	延伸率 δ Elonga-tion %	断面收缩率 ψ Reduction of area %	低温冲击功（Low Temperature Impact） -40℃（试样）Sample			
																	1	2	3	平均 Arerage Value
1510401-005	0.17	0.22	1.28	0.030	0.026	0.044	0.012	0.032	0.032	0.036	0.012	0.40	505	335	32.0	54.0	41	38	50	43
1510401-010	0.16	0.18	1.04	0.035	0.028	0.049	0.010	0.059	0.023	0.031	0.010	0.35	530	325	34.0	52.0	39	42	38	39
1510401-015	0.15	0.28	1.22	0.023	0.023	0.037	0.020	0.033	0.063	0.043	0.020	0.37	510	325	36.0	53.0	42	49	64	51
1510401-020	0.18	0.16	1.20	0.035	0.022	0.044	0.015	0.051	0.052	0.028	0.013	0.40	520	340	37.5	51.0	46	70	42	52
1510402-005	0.17	0.17	1.12	0.035	0.025	0.046	0.012	0.055	0.035	0.029	0.020	0.38	525	340	32.0	51.0	42	50	61	51
1510402-010	0.14	0.22	1.22	0.028	0.020	0.043	0.018	0.036	0.045	0.039	0.011	0.36	510	310	34.0	53.0	37	58	49	48
1510402-015	0.13	0.15	1.18	0.033	0.025	0.045	0.020	0.053	0.056	0.029	0.010	0.34	515	310	36.5	52.0	40	38	44	40
1510402-020	0.15	0.19	1.25	0.022	0.030	0.045	0.010	0.051	0.035	0.049	0.015	0.38	525	320	34.0	51.0	38	50	48	45
1510403-005	0.14	0.17	1.21	0.021	0.028	0.045	0.011	0.052	0.052	0.039	0.020	0.36	520	325	37.5	55.0	60	51	42	51
1510403-010	0.13	0.19	1.11	0.034	0.024	0.040	0.013	0.041	0.045	0.046	0.012	0.33	525	350	36.0	53.0	37	39	50	42
1510403-015	0.14	0.19	1.18	0.023	0.027	0.042	0.020	0.046	0.043	0.048	0.013	0.36	510	305	34.0	52.0	63	50	48	53
1510403-020	0.14	0.23	1.15	0.030	0.021	0.042	0.022	0.037	0.044	0.041	0.022	0.35	520	330	37.5	53.0	44	50	51	48
1510404-005	0.16	0.30	1.22	0.025	0.025	0.032	0.016	0.030	0.034	0.048	0.020	0.38	510	325	32.0	51.0	37	38	50	41
1510404-010	0.15	0.21	1.18	0.035	0.022	0.046	0.032	0.043	0.026	0.039	0.011	0.37	525	350	34.0	55.0	60	51	42	51
1510404-015	0.17	0.21	1.15	0.022	0.024	0.049	0.020	0.050	0.053	0.038	0.010	0.38	525	330	36.0	52.5	38	40	46	41
1510404-020	0.14	0.20	1.07	0.023	0.022	0.035	0.012	0.074	0.035	0.062	0.014	0.34	520	320	32.0	57.5	63	50	42	51
1510405-005	0.16	0.29	1.11	0.021	0.023	0.042	0.013	0.062	0.036	0.050	0.016	0.36	520	325	34.0	53.0	38	39	64	47
1510405-010	0.18	0.20	1.21	0.035	0.028	0.041	0.020	0.031	0.053	0.028	0.013	0.40	515	330	37.0	51.0	45	50	53	49
1510405-015	0.15	0.18	1.30	0.035	0.023	0.043	0.011	0.033	0.042	0.031	0.020	0.38	515	325	34.0	53.0	37	60	58	51
1510405-020	0.14	0.22	1.31	0.023	0.026	0.041	0.012	0.036	0.026	0.033	0.014	0.38	500	330	36.0	52.5	42	38	39	39

化验员：张敏　　试验员：黄惠琴　　审　　查：鞠月平

Analyzer:　　Tester:　　Proofreader:

TYJX 理 化 性 能 检 验 台 帐

日期：2015-4-3

炉号 Heat No.	化学成分（Chemical Composition）%												机械性能（Mechanical Property）							
	C	Si	Mn	P	S	Cr	Mo	Ni	Al	Cu	V	CE	抗拉强度 σb Tensile N/mm2	屈服强度 σs Yield N/mm2	延伸率 δ Elonga-tion %	断面收缩率 Ψ Reduction of area %	低温冲击功（Low Temperature Impact） -40℃（试样）Sample			
																	1	2	3	平均 Arerage Value
1510406-005	0.17	0.28	1.13	0.021	0.014	0.048	0.005	0.029	0.042	0.034	0.004	0.38	515	315	32.0	51.0	41	50	42	44
1510406-010	0.20	0.15	1.09	0.031	0.031	0.060	0.005	0.039	0.036	0.027	0.002	0.41	535	335	36.0	53.0	65	48	57	56
1510406-015	0.16	0.27	1.27	0.031	0.022	0.062	0.005	0.047	0.052	0.032	0.006	0.39	520	335	35.0	51.0	38	67	44	49
1510406-020	0.16	0.28	1.23	0.030	0.023	0.040	0.005	0.038	0.061	0.032	0.002	0.38	505	320	38.0	52.5	50	41	62	51
1510407-005	0.13	0.34	1.12	0.034	0.021	0.052	0.005	0.068	0.042	0.043	0.003	0.33	515	315	32.0	54.5	37	38	56	43
1510407-010	0.12	0.24	1.48	0.031	0.016	0.049	0.005	0.026	0.038	0.024	0.004	0.39	505	325	35.0	54.5	45	50	41	45
1510407-015	0.14	0.11	1.13	0.031	0.023	0.035	0.005	0.026	0.060	0.023	0.002	0.34	520	325	31.5	51.0	62	39	55	52
1510407-020	0.15	0.15	1.44	0.025	0.020	0.111	0.005	0.068	0.051	0.028	0.002	0.42	515	325	36.0	58.5	37	39	38	38
1510408-005	0.12	0.15	1.12	0.031	0.016	0.049	0.005	0.031	0.032	0.024	0.002	0.33	535	315	34.0	54.0	46	57	43	48
1510408-010	0.12	0.11	1.10	0.026	0.018	0.054	0.005	0.041	0.042	0.022	0.002	0.32	525	340	38.0	51.0	41	55	70	55
1510408-015	0.13	0.25	1.48	0.020	0.016	0.051	0.005	0.020	0.061	0.021	0.005	0.39	520	340	34.5	52.5	43	61	43	49
1510408-020	0.13	0.31	1.47	0.031	0.016	0.044	0.005	0.019	0.050	0.028	0.002	0.39	495	305	34.5	56.5	52	60	48	53

化 验 员：张敏
Analyzer:

试 验 员：黄惠琴
Tester:

审　　查：鞠月平
Proofreader: